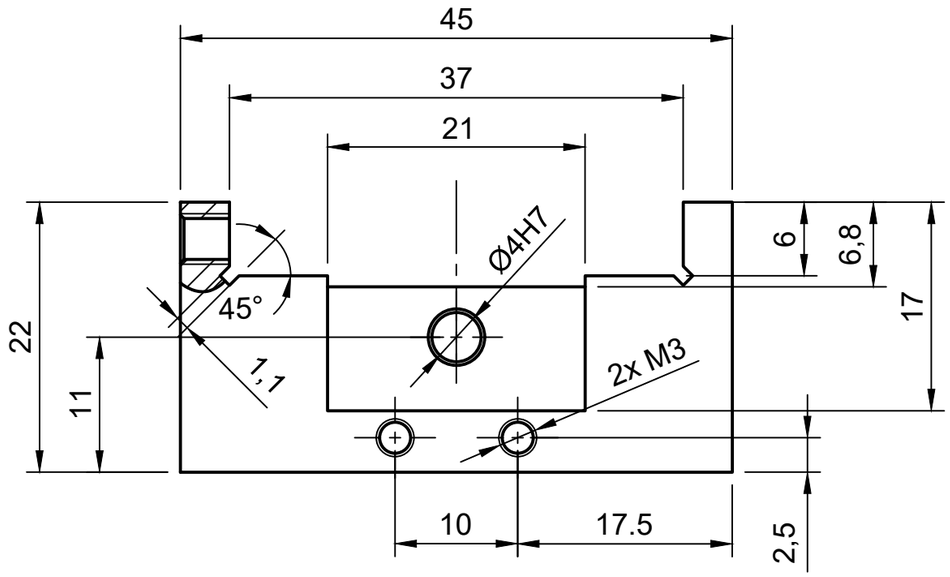

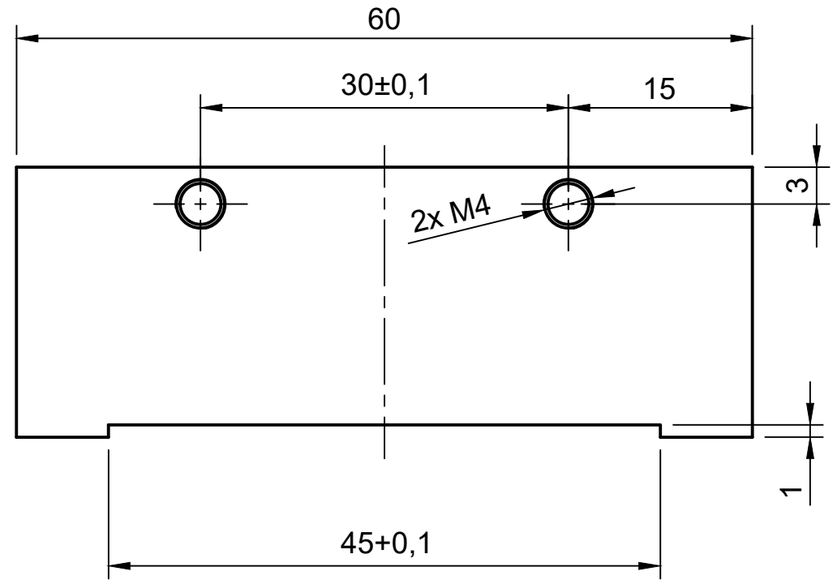

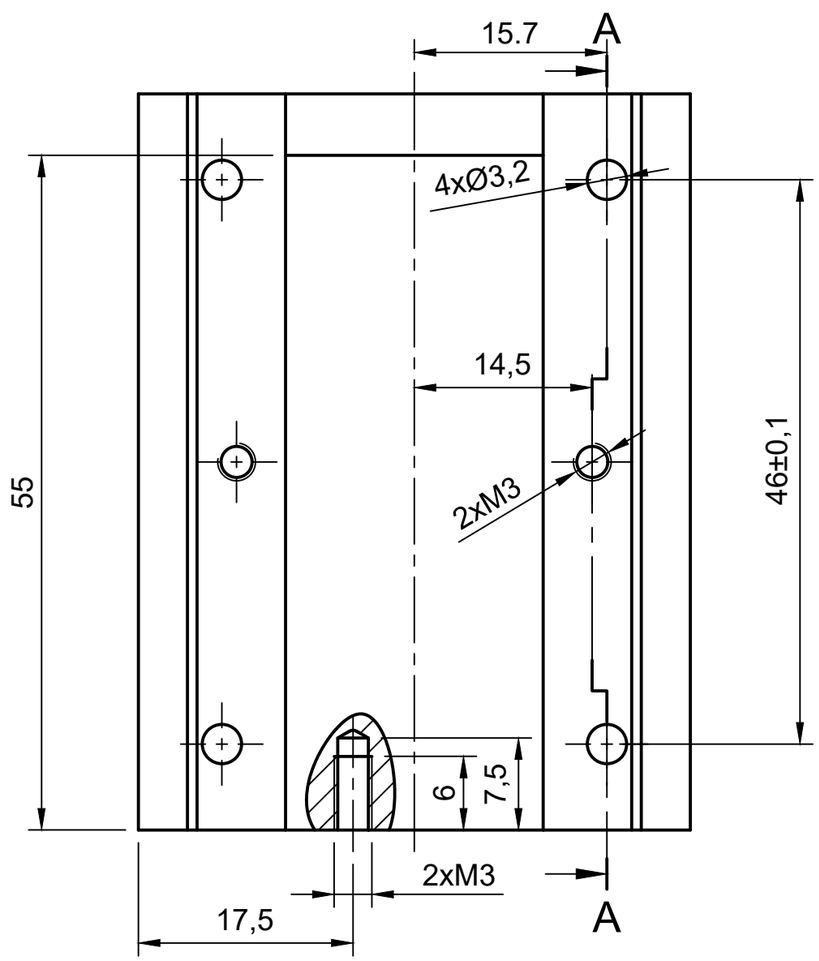

A-A (2:1)

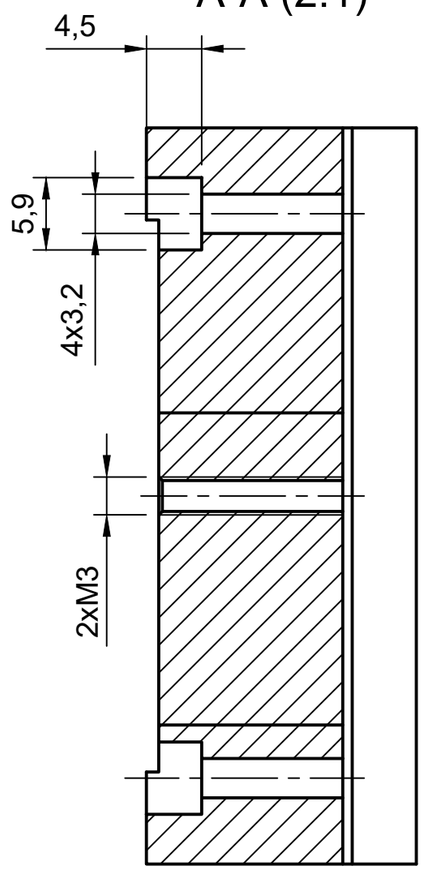

Ostre krawędzie stępić
Wszystkie niezwymiarowane fazy 0,3x45°
Tolerancja ogólne PN-EN 22768-1:1999-f

Wykonał	Krzysztof Kozieł	Mt-133	10.12.2024	Rok ak. 24/25
Podziałka **2:1**	Nazwa części **Podstawa**	Materiał C45	L. szt. **1**	Nr. rys. **MSL-07-01**